ՀԻՄՆԱԿԱՆ ԶԿ ԼՐԱԿԱԶՄԻ ԱՇԽԱՏԱՆՔԱՅԻՆ ԳԾԱԳՐԵՐԻ ԱՄՓՈՓԱԳԻՐ

	ԱՆՎԱՆՈՒՄԸ	ԾԱՆՈԹՈՒԹՅՈՒՆ
1	ԸՆԴՀԱՆՈՒՐ ՏՎՅԱԼՆԵՐ	
2	ԳԼԽԱՎՈՐ ՀԱՏԱԿԱԳԻԾ ԶԿ ՑԱՆՑՈՎ	
3	ԿՈՅՈՒՂՈՒ ԵՐԿԱՅՆԱԿԱՆ ԿՏՐՎԱԾՔ	
4	ԿՈՅՈՒՂՈՒ ԴԻՏԱՀՈՐԵՐԻ ՑՈՒՑԱԿ	
5	ԱՌԱՋԻՆ ՀԱՐԿԻ ՀԱՏԱԿԱԳԻԾ ԶԿ ՑԱՆՑՈՎ, Մ 1:150	
6	ԵՐԿՐՈՐԴ ՀԱՐԿԻ ՀԱՏԱԿԱԳԻԾ ԶԿ ՑԱՆՑՈՎ, Մ 1:150	
7	ԶՐԱՄԱՏԱԿԱՐԱՐՄԱՆ ՀԱՄԱԿԱՐԳԻ ՍԽԵՄԱՆԵՐ	
8	ԿՈՅՈՒՂՈՒ ՀԱՄԱԿԱՐԳԻ ՍԽԵՄԱՆԵՐ	

ԸՆԴՀԱՆՈՒՐ ՑՈՒՑՈՒՄՆԵՐ

Շենքի Զ և Կ մասի նախագծում նախատեսվում են հետևյալ համակարգերը `

ա/. Խմելու տնտեսական ջրամատակարարում

բ/. Տաք ջրամատակարարում

գ/. Կենցաղային կեղտաջրերի կոյուղի:

Նախագծային լուծումները ընդունված են համաձայն ՀՀՇՆ 40-01.01-2014 <<Շենքերիներքին ջրամատակարարում և ջրահեռացում>>, ՀՀՇՆ 40-01.02-<<Ջրամատակարարում. Արտաքին ցանցեր և կառուցվածքներ>>,ՀՀՇՆ 40-01.03-2022 <<Կոյուղի. Արտաքին ցանցեր և կառուցվածքներ>>:

Ա. ԽՄԵԼՈՒ ՏՆՏԵՍԱԿԱՆ ՋՐԱՄԱՏԱԿԱՐԱՐՈՒՄ

Շենքի խմելու տնտեսական ջրամատակարարումն իրականացվում է գործող ջրագծից:

Մուտքամասում ապահովված է ջրի անհրաժեշտ քանակը և ճնշումը: Ջրամատակարարման ներքին ցանցը փակուղային է և նախատեսված է Մ63-20մմ տրամաչափերի պոլիպրոպիլենե խողովակներից:

Բ. ՏԱՔ ՋՐԱՄԱՏԱԿԱՐԱՐՈՒՄ

Տաք ջրամատակարարումն իրականացվում է արևային ջրատաքացուցիչներով:

Գ. ԿԵՆՑԱՂԱՅԻՆ ԿԵՂՏԱՋՐԵՐԻ ԿՈՅՈՒՂԻ

Կենցաղային կոյուղին ինքնահոս է և միացվում է առկա գործող արտաքին ցանցին:

Կոյուղու ներքին ցանցը նախատեսված է Մ110մմ և Մ50մմ տրամաչափի

ԶՐԱՄԱՏԱԿԱՐԱՐՄԱՆ և ԿՈՅՈՒՂՈՒ ՀԱՇՎԱՐԿԱՅԻՆ ԵԼՔԵՐ

ՀԱՄԱԿԱՐԳԻ ԱՆՎԱՆՈՒՄ	ՀԱՇՎԱՐԿԱՅԻՆ ԵԼՔԵՐ			ԾԱՆՈԹՈՒԹՅՈՒՆ
	$Մ^3$/ՕՐ	$Մ^3$/ԺԱՄ	Լ/ՎՐԿ	
ՋՐԱՄԱՏԱԿԱՐԱՐՈՒՄ	23.7	5.5	2.77	
ԿՈՅՈՒՂԻ	21	5.0	2.5	

ՊԱՅՄԱՆԱԿԱՆ ՆՇԱՆՆԵՐ

Զ — Սառը ջրի խողովակ

ՏՋ — Տաք ջրի խողովակ

Կ — Կենցաղային կոյուղի

Փական

ԴՀ — Կոյուղու դիտահոր

ԼՎ — Լվացարան

ԶԿ — Զուգարանակոնք

Ց — Ցնցուղ

Հ — Հոսակ

ՋՏ — էլեկտրական ջրատաքացուցիչ

Հակահիդրեհային ծորակ մետաղապլաստմասե պահարանում

Ներքին սառը ջրամատակարարման աշխատանքների ծավալներ

№	Անվանում	Չափմ. միավ.	Քանակը	Ծանոթություն
1	Պողպատե խողովակ ՓՓ57x3	մ	80	
2	Պոլիպրոպիլենե խողովակ PN20 , Փ32	մ	70	
3	Պոլիպրոպիլենե խողովակ PN20 , Փ25	մ	60	
4	Պոլիպրոպիլենե խողովակ PN20 , Փ20	մ	80	
5	Պոլիպրոպիլենե խողովակների ձևավոր մասեր Փ20-Փ32	հատ	220	
6	Պողպատե խողովակների ձևավոր մասեր Փ57x3	կգ	60	
7	Փական d=25	հատ	3	
8	Փական d=15	հատ	70	
9	Ոչ ստացիոնար տեղակայված ցնցուղ խառնարանով	կոմպլ.	8	
10	Ճկուն խողովակ զուգարանակոնքի լվացման տակառիկի համար DN15, L=0,5մ	հատ	25	
11	Լվացարանի ծորակ Լվացարանի ծորակ խառնարանով	հատ հատ	26 9	
12	Համակարգի փորձարկում, լվացում և աղտահանում	մ	290	
	Հակահիդրեհայն ծորակ -փական Մ=50 1հատ -վուշե հակահիդեհային ճկափող Մ=50,l=15մ -ծայրակալ 1հատ -կցորդման գլխիկ 1 հատ -հիդեհաշիջման պահարան պլաստիկից 814x814x192մմ 1 հատ	կոմպլ.	5	

Ներքին տաք ջրամատակարարման աշխատանքների ծավալներ

№	Անվանում	Չափմ. միավ.	Քանակը	Ծանոթություն
1	Պոլիպրոպիլենե խողովակ PN20 , Փ25	մ	200	
2	Պոլիպրոպիլենե խողովակների ձևավոր մասեր Փ25	հատ	140	
3	Փական d=15	հատ	20	
4	Համակարգի փորձարկում, լվացում և աղտահանում	մ	200	
5	Պոլիպրոպիլենե խողովակների ռետինե ջերմամեկուսացում $Փ_{մերք}$=25	մ	200	
6	ԱՐԵՎԱՅԻՆ ՎԱԿՈՒՈՒՄԱՅԻՆ ԿՈԼԵԿՏՈՐՆԵՐ 30 ԿՈԼԲԱՅՈՎ , 300L ԲԱՔՈՎ ԱՎՏՈՄԱՏ ԿԱՌԱՎԱՐՈՂ ՀԱՄԱԿԱՐԳՈՎ, ԷԼ, ՏԵՆՈՎ ԵՎ ՄՈՆՏԱԺԱՅԻՆ ԿՈՄՊԼԵԿՏՈՎ	կոմպլ.	1	

Ներքին կոյուղու աշխատանքների ծավալներ

№	Անվանում	Չափմ. միավ.	Քանակը	Ծանոթություն
1	2	3	4	5
1	Պոլիվինիլքլորիդե խողովակ ռետինե սեղմիչ օղակներով d=110	մ	150	
2	Պոլիվինիլքլորիդե խողովակ ռետինե սեղմիչ օղակներով d=50	մ	120	
3	Պոլիվինիլքլորիդե խողովակի ձևավոր մասեր d=50	հատ	80	
4	Պոլիվինիլքլորիդե խողովակի ձևավոր մասեր d=110	հատ	100	
5	Մաքրիչ d=100	հատ	6	
6	Ստուգիչ d=100/50	հատ	3/2	
7	Համակարգի փորձարկում	մ	270	
8	Ոռդղանկյուն խեցե լվացարան շշաձև սիֆոնով	հատ	3	
9	Զուգարանակոնք թեք թողարկով ցածր տեղակայված լվացման տակառիկով	հատ	2	
10	Մանկական ուղղանկյուն խեցե լվացարան շշաձև սիֆոնով	հատ	24	
11	մանկական Զուգարանակոնք թեք թողարկով ցածր տեղակայված լվացման տակառիկով	հատ	24	
12	Երկտեղանի խոհանոցակոնք սիֆոնով	հատ	9	
13	Տակդիր սիֆոնով	հատ	8	
14	հոսակ d=50	հատ	12	

Արտաքին կոյուղու աշխատանքների ծավալներ

№	Անվանում	Չափմ. միավ.	Քանակը	Ծանոթություն
1	Խրամուղու մշակում III կարգի բնահողերում կողայիցքով	$մ^3$	125	
2	Խձի նախապատրաստական շերտ δ=10սմ	$մ^3$	1.54	կոյուղու դիտահորի հատակի ապի տակ
3	Ավազի նախապատրաստական շերտ δ=10սմ	$մ^3$	7	
4	Ավազի պաշտպանիչ շերտ δ=36սմ	$մ^3$	25	
5	Պոլիվինիլքլորիդե խողովակ ռետինե սեղմիչ օղակներով d=110	մ	20	
6	Պոլիէթիլենային ծալքավոր կոյուղու խողովակ Ø160մմ	մ	118	
7	Կոյուղու ե/բ կլոր հոր հավաքովի էլեմենտներով D=1.0մ ; $H_բ$=0,9մ (ամրան 47,6կգ, բետոն 1,28 մ3)	հատ	6	
8	ե/բ դիտահորերի ներդիր տարրեր	հատ / կգ	16.8	
9	Մետաղական ելարան երկշերտ ներկումով	հատ / կգ	6/42	
10	Թուջե կափարիչ "Т" տիպի	հատ	6	
11	Փոսորակի ետլիցք կողայիցքի մշակված բնահողից, տոփանումով	$մ^3$	93	
12	Ավելցուկային բնահողի տեղափոխում	$մ^3$	32	
13	Հրշեջ հիդրանտի կառուցում ե/բ դիտահորով	հատ	1	

Տնօրեն	Հ. Գասպարյան		ՀՀ Գեղարքունիքի մարզի «Լաճջաղբյուրի մանկապարտեզ» ՀՈԱԿ-ի շենքի հիմնանորոգում		
Նախագծեց	Ա. Հակոբյան		ԸՆԴՀԱՆՈՒՐ ՏՎՅԱԼՆԵՐ	ՓՈՒԼ	ԹԵՐԹ	ԹԵՐԹԵՐ
				ԱՆ	ԶԿ-1	8
«ՈԵԳՈՒԼ» ՍՊԸ ԼԻՑԵՆԶԻԱ ԲՊԼ17082			ԱՇԽԱՏԱՆՔԱՅԻՆ ԳԾԱԳՐԵՐ		

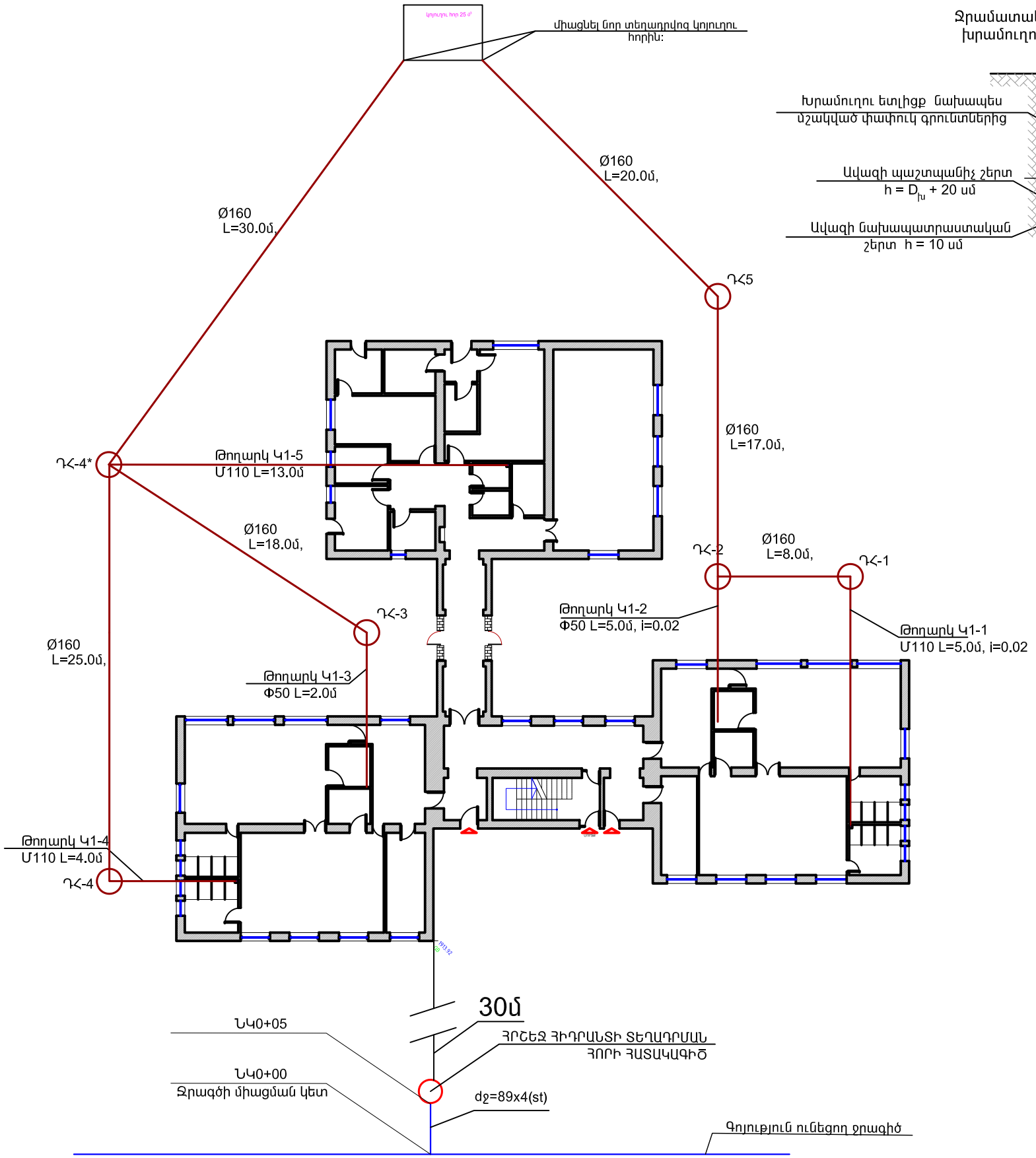

Ջրամատակարարման խողովակների խրամուղու տիպային կտրվածք

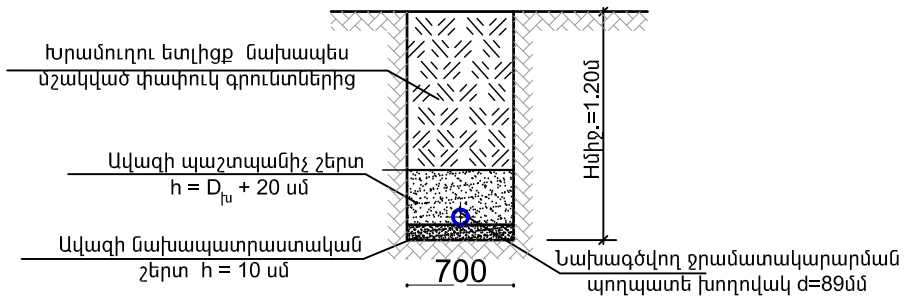

ՀՐՇԵՋ ՀԻԴՐԱՆՏԻ ՀՈՐԻ ԱՇԽԱՏԱՆՔԱՅԻՆ ՇԱՎԱԼՆԵՐ

Հ/Հ	Ա Ն Վ Ա Ն Ո Ւ Մ	Չափմ. միավ	Քանակը
1	Պողպատե էլ. եռակցվող խողովակ DN89x4.0(St)	գծմ	5.0
2	Հրշեջ հիդրանտ DN80, PN=1,6 ՄՊա, մոնտաժումով	հատ	1
3	Հիդրանտի տակդիր , տեղադրումով	հատ	1
4	Սեպավոր փական DN80, PN=1,6 ՄՊա, մոնտաժումով	հատ	1
5	Պողպատե կցաշուրթ DN80, PN=1,6 ՄՊա, մոնտաժումով	հատ	2
6	Կցաշուրթային ճկուն ներդիր DN80, PN=1,6 ՄՊա, մոնտաժումով	հատ	1
7	Պողպատե անկյունակ DN80, α=90°, մոնտաժումով	հատ/կգ	2/2.8
8	Պողպատե DN80 խողովակի և ձևավոր մասերի երկշերտ յուղաներկում	մ²	0.5
9	Ջրամատակարարման ե/բ կլոր հոր հավաքովի էլեմենտներով, d= 1500,Hբ=1.8 մ(ամբրան 114.5կգ,բետոն 1.29մ³)	հատ	1
10	թուջե մտոց d=700	հատ	1
11	Մետաղական աստիճան երկշերտ ներկումով	հատ/կգ	1/12.5
12	ե/բ հորի ներդիր տարրեր	հատ/կգ	1/11
13	մետաղական կափարիչ 400x300x8	հատ/կգ	1/12.5
14	անցքի բացում ծածկի սալի վրա 400x300 կափարիչի տեղադրման համար	հատ	1
15	մետաղական խողովակից պատյան d=300 l=200	հատ	1
16	փոսորակի քանդում IV կարգի բնահողերում	մ³	8
17	Խճի նախապատրաստական շերտ δ=10սմ հորի հատակի սալի տակ	մ³	0.25
18	Փոսորակի ետլիցք մշակված բնահողից, տոփաճումով	մ³	2
19	Ավելցուկային բնահողի տեղափոխում	մ³	5
20	Միացում առկա Ø80/Ø100 ջրատարից	տեղ	1

ՀՐՇԵՋ ՀԻԴՐԱՆՏԻ ՏԵՂԱԴՐՄԱՆ ՀՈՐԻ ՀԱՏԱԿԱԳԻԾ

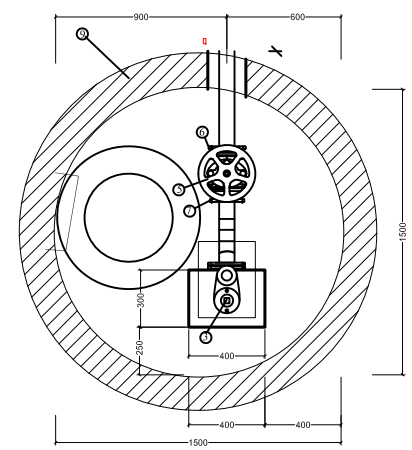

ՀՐՇԵՋ ՀԻԴՐԱՆՏԻ ՏԵՂԱԴՐՄԱՆ ՀՈՐԻ ԿՏՐՎԱԾՔ

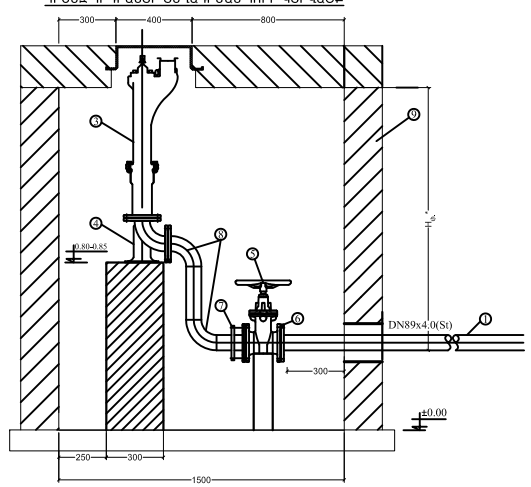

Տնօրեն	Հ. Գասպարյան		ՀՀ Գեղարքունիքի մարզի «Լանջաղբյուրի մանկապարտեզ» ՀՈԱԿ-ի շենքի հիմնանորոգում			
նախագծեց	Ա. Հակոբյան		ԳԼԽԱՎՈՐ ՀԱՏԱԿԱԳԻԾ ՋԿ ՑԱՆՑՈՎ ԵՎ ՀՐՇԵՋ ՀԻԴՐԱՆՏՈՎ	ՓՈՒԼ	ԹԵՐԹ	ԹԵՐԹԵՐ
				ԱՆ	ՋԿ-2	8
«ՈԵԳՈՒԼ» ՍՊԸ ԼԻՑԵՆԶԻԱ ՔՊԼ17082			ԱՇԽԱՏԱՆՔԱՅԻՆ ԳԾԱԳՐԵՐ			

Մ հորիզ. 1 : 500
ուղղ. 1 : 100

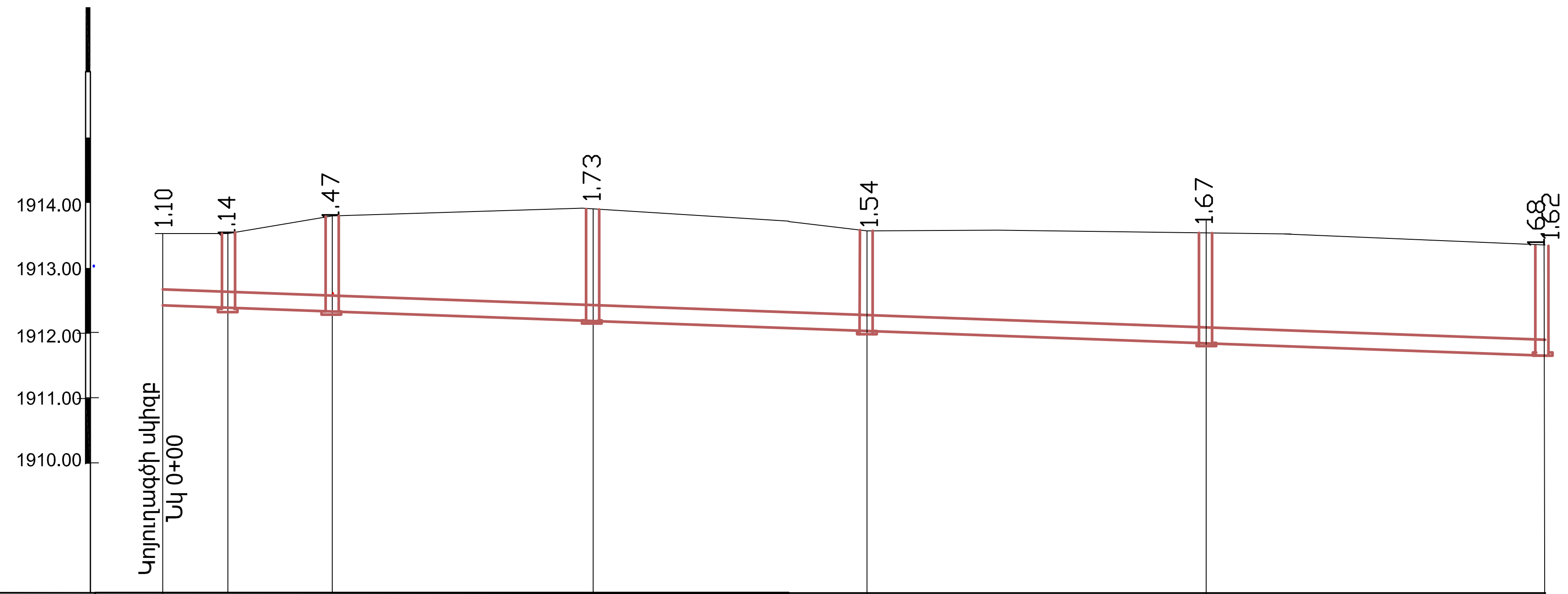

		0+00	ԴՀ-1	ԴՀ-2	ԴՀ-3	ԴՀ-4	ԴՀ-5	
Երկրաբանությունը								
Ն Ի Շ Ե Ր	Հողի մակերևույթի	1913,53	1913,53	1913,80	1913,92	1913,58	1913,59	1913,53
	Խողովակի հատակի	1912.43	1912.39	1912.33	1912.19	1912.04	1911,97	1911,85
	Խրամուղու հատակի	1912.33	1912.29	1912.23	1912.09	1911,94	1911,87	1911,75
Խողովակի տեսակը		Պոլիէթիլենային ծալքավոր կոյուղու խողովակ Ø160մմ, լայնվածքով						
Հիմնատակ		Նախապատրաստական շերտ ավազից, δ=10սմ						
Թեքություն / երկարություն		0.007 / 92						
Հեռավորություն		5.0	8.0	17.0	20.0	25.0	16.0	
Նշանահարման կետ		0+00						
Ուղեգծի հատակագիծ			ԴՀ-1	ԴՀ-2	ԴՀ-3, ԴՀ-3*	ԴՀ-4, ԴՀ-4*	ԴՀ-5	

Տնօրեն	Հ. Գասպարյան		ՀՀ Գեղարքունիքի մարզի «Լանջաղբյուրի մանկապարտեզ» ՀՈԱԿ-ի շենքի հիմնանորոգում		
Նախագծեց	Ա. Հակոբյան		ԿՈՅՈՒՂՈՒ ԵՐԿԱՅՆԱԿԱՆ ԿՏՐՎԱԾՔ	ՓՈՒԼ: ԱՆ	ԹԵՐԹ: ՋԿ-3 / ԹԵՐԹԵՐ: 8
«ՌԵԳՈՒԼ» ՍՊԸ ԼԻՑԵՆԶԻԱ ՔՊԼ17082			ԱՇԽԱՏԱՆՔԱՅԻՆ ԳԾԱԳՐԵՐ		

Կոյուղու և հեղեղատար դիտախողովակի տիպաչափյուղ կտրվածք

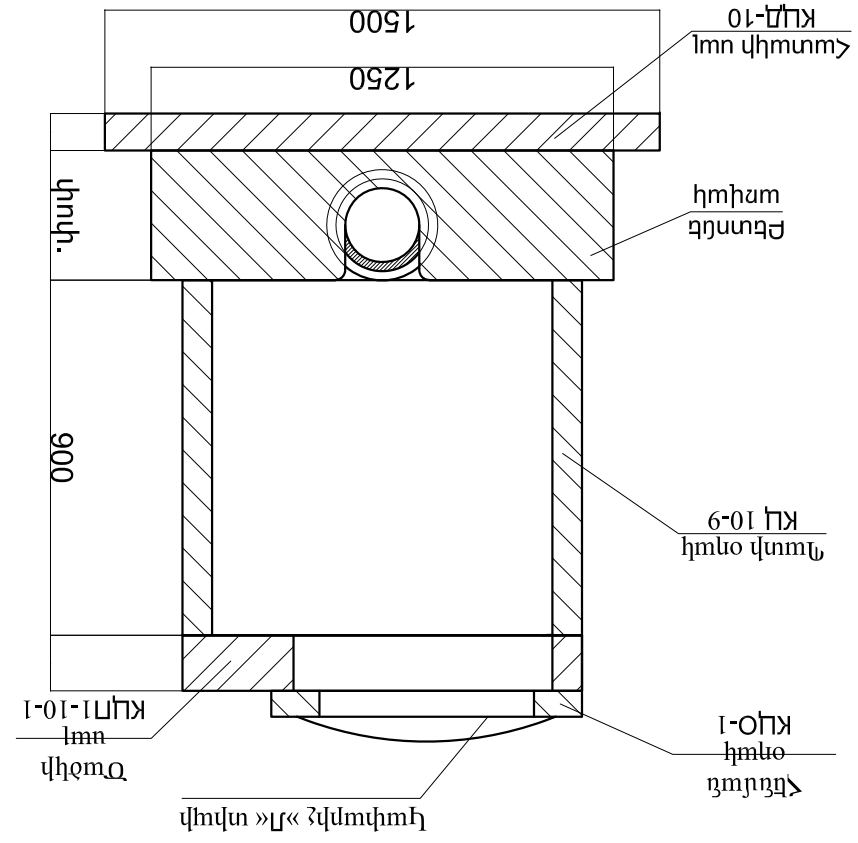

Նոսրանցքի խրամնոտու լայնահատ կտրվածք

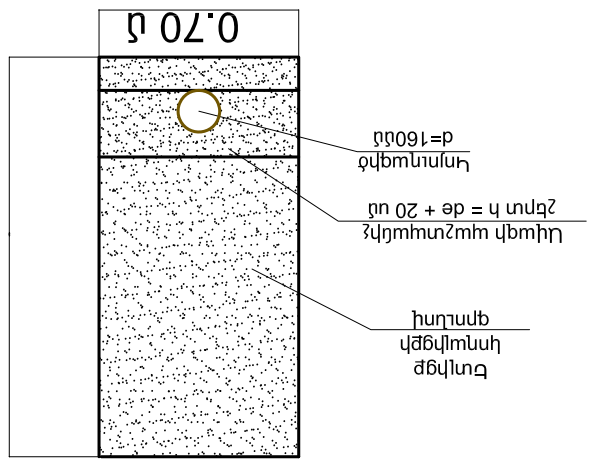

ԳԻՏՈՒԹՅՈՒՆ

Սարքի համար	Սարքի տեսակը	դ. մարդուժ	Գործարանային D մեծություն (մմ)	Սարքի խորությունը (մ)	Սարքի խորությունը ելքի մակարդակից (մ)	Հողի բարձրությունը բարձրադիրներում (մմ)	Սարքի բեռնվածքի դասակարգումը (մ)	Սարքի բեռնվածքի դասակարգումը (մ)	Սարքի խորությունը տարածքում (մ)	Սարքի խորությունը տարածքում (մ)	Սարքի խորությունը տարածքում (մ)	Սարքի խորությունը տարածքում (մ)	Սարքի խորությունը տարածքում (մ)	Սարքի խորությունը տարածքում (մ)	Սարքի խորությունը տարածքում (մ)	Սարքի խորությունը տարածքում (մ)
				Հատակ					Բաշխիչ խողովակ մեծ Ծածկ				Դրենաժային խողովակներ 3.900-3 լոգարտ. 7			
													d_{3} մեծ խողովակ դրենաժ		Սոնդի տեղադրում	Բետոնապատում կգ
													Բետոնի դասակարգ (մ)			
									КЦ 10-10	КЦ 10-9	КЦ 10-9	КЦ 10-9	d=0.20մ, h=0.20 մ/գ			
Գ-1	КСП-7	1.14	1000	200	140	600	0.36	0.25	1	-	1	1	1.15	T	5.12	44.8
Գ-2	КСП-7	1.47	1000	200	170	900	0.36	0.30	1	1	-	1	1.28	T	5.12	47.6
Գ-3	КСП-7	1.73	1000	200	130	1200	0.36	0.18	1	-	2	1	1.24	T	6.54	50.2
Գ-3*	КСП-7	1.64	1000	200	200	600	0.36	0.25	1	-	2	1	1.06	T	6,54	50,2
Գ-4	КСП-7	1.54	1000	200	70	900	0.36	0.36	1	1	-	1	1.34	T	5.12	47.6
Գ-4*	КСП-7	1.62	1000	200	150	900	0.36	0.30	1		2	1	1.06	T	6,54	50,2
Գ-5	КСП-7	1.67	1000	200	150	900	0.36	0.30	1		2	1	1.10	T	6,54	50,2

Տեղադրեց	Վ. Գասպարյան		«Լաբորատորիայի ճարտարապետական ՀՈՒՄԻ-ի շենքի հիդրոմեխանիկական»
Ստուգեց	Ա. Հարություն		
			ԳՈՒՄԱՐԱՅԻՆ ԱՇԽԱՏԱՆՔԱՅԻՆ ՁԱՆԱՐԿ
			ՓՈՒԼ ՌԵՐՈ ՌԵՐՈՌԵՐ
			ԱՌ ՋԿ-4 8
«ՌԵԳՈՒԼ» ՍՊԸ ԼԻՑԵՆԶԻՈՆ ՔԱՂԱՔԱՑԻ			ԱՇԽԱՏԱՆՔԱՅԻՆ ՁԱՆԱՐԿ

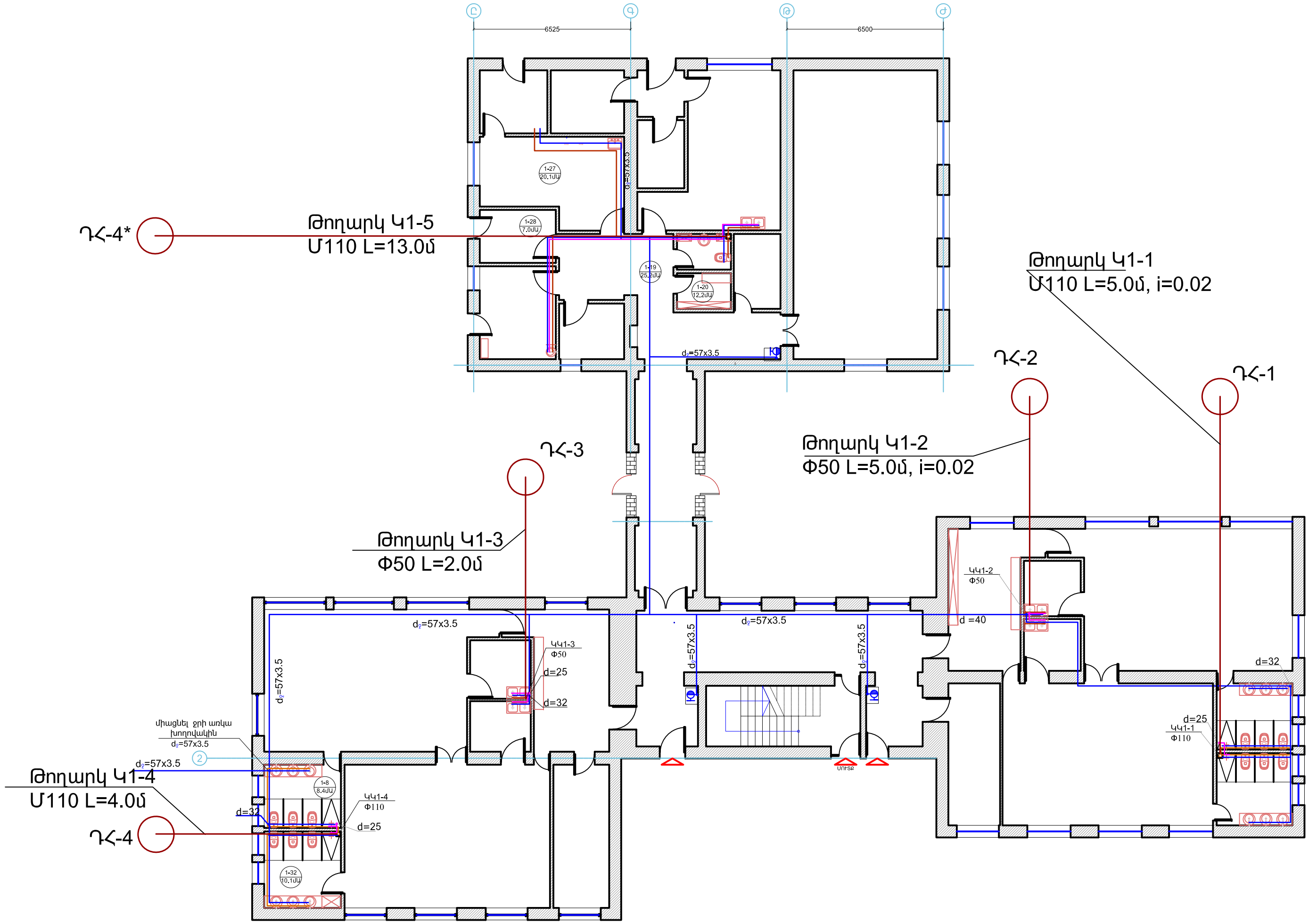

«Դեղատոմսերի մասին» Օրենքի 7-րդ հոդվածի 1-ին մասի 2-րդ կետի պահանջներին համապատասխան

ԱՌԱՁԻՆ ՀԱՐԿԻ ՀԱՏԱԿԱԳԻԾ
ՁԿ ՑԱՆՑՈՎ,
ԱՇԽԱՏԱՆՔԱՅԻՆ ԶԳԱՑՈՒՄԵՐ

ՓՈՓ	ԹԵՐԹ	ԹԵՐԹԵՐ
ԱՄ	5Հ-5	8

Տնօրեն

Գլխավոր ինժ.

Ստուգող Ստ. Հակոբյան

Հ. Գնդասարյան

«ՈՒԵԳՈՒԵ» ՍՊԸ ԻՊԵՐԵՀԻՆ ԹՄԼ17082

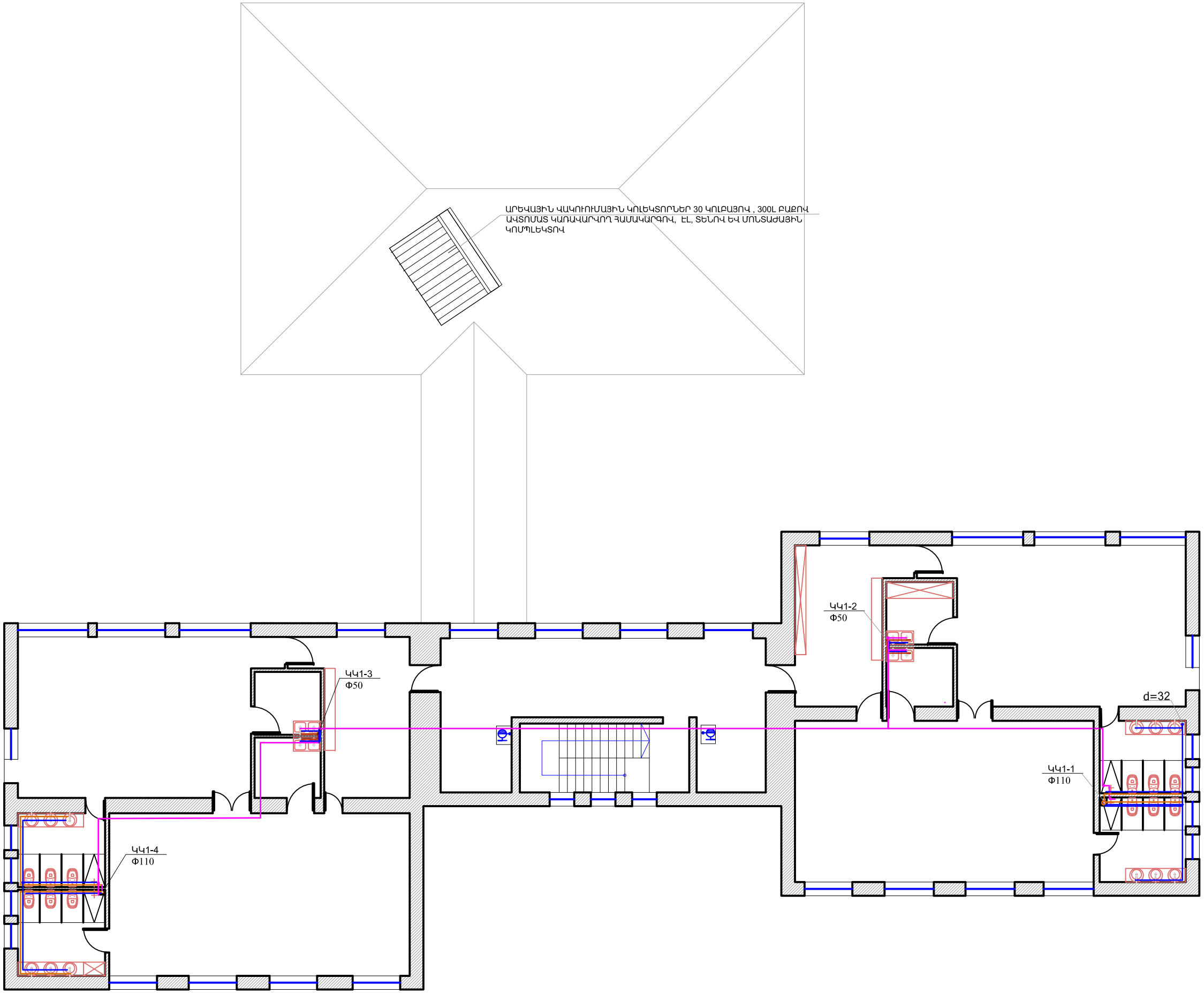

Տնօրեն	Հ. Գասպարյան		ՀՀ Գեղարքունիքի մարզի «Լանջաղբյուրի մանկապարտեզ» ՀՈԱԿ-ի շենքի հիմնանորոգում			
Նախագծեց	Ա. Հակոբյան		ԵՐԿՐՈՐԴ ՀԱՐԿԻ ՀԱՏԱԿԱԳԻԾ	ՓՈՒԼ	ԹԵՐԹ	ԹԵՐԹԵՐ
			ԶԿ ՑԱՆՑՈՎ	ԱՆ	ԶԿ-6	8
«ՈԵԳՈՒԼ» ՍՊԸ ԼԻՑԵՆԶԻԱ ՔՊԼ17082			ԱՇԽԱՏԱՆՔԱՅԻՆ ԳԾԱԳՐԵՐ			

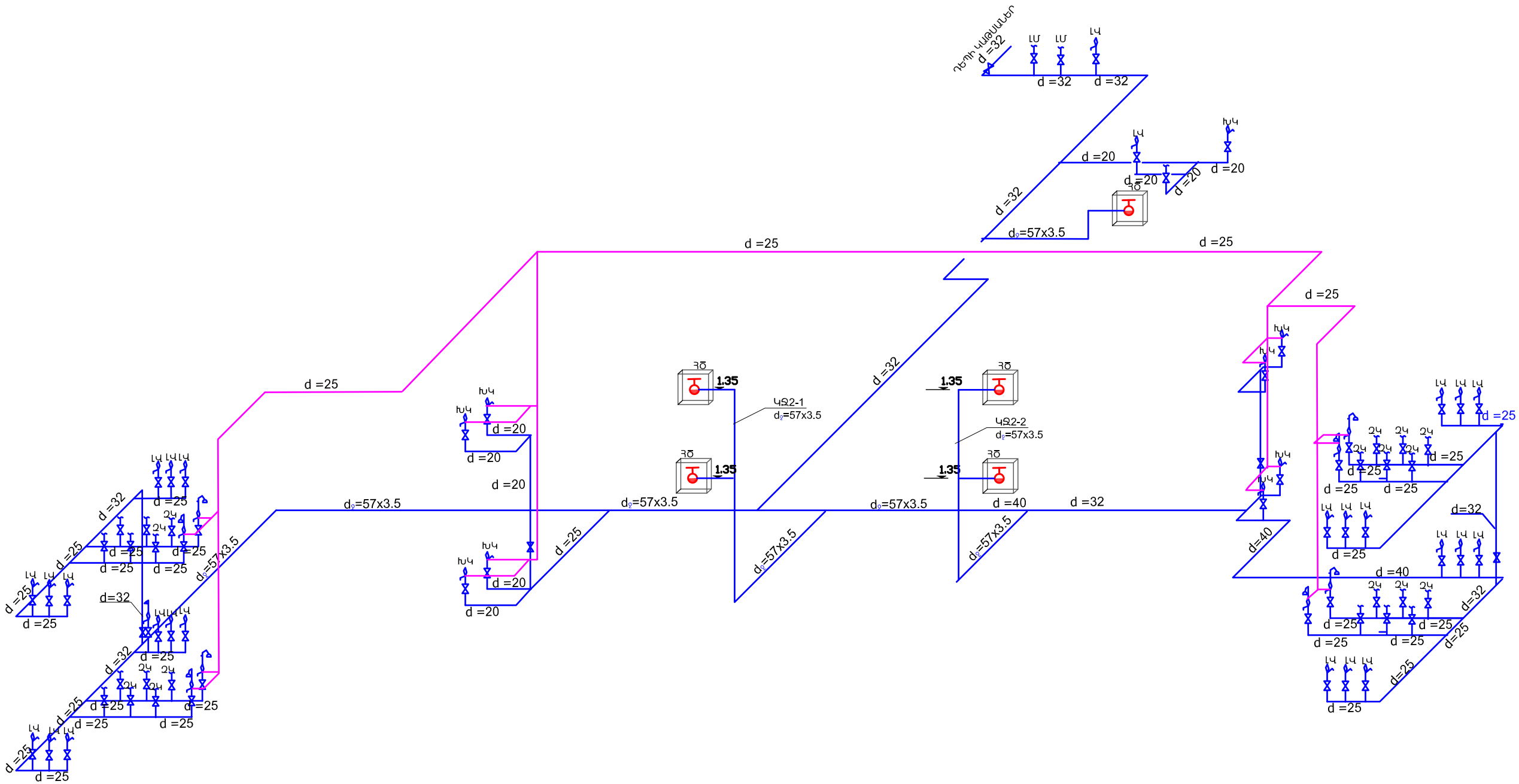
դեպի կաթսայատուն
d =32
d =32
d =32
d =20
d =20
d =20
d =20
d =20
d =32
d =25
d =25
d =25

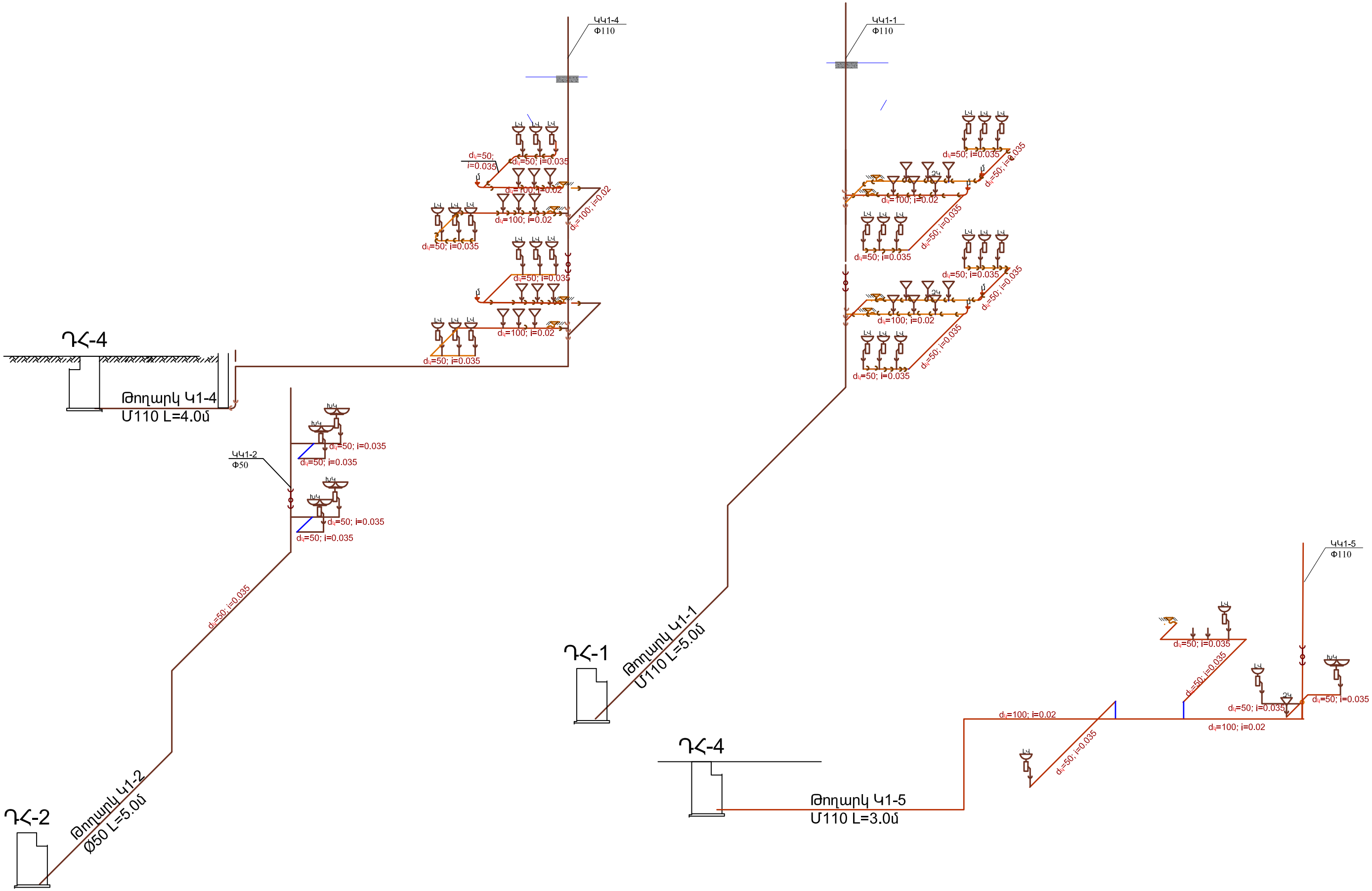

Տնօրեն	Հ. Գասպարյան		ՀՀ Գեղարքունիքի մարզի «Լանջաղբյուրի մանկապարտեզ» ՀՈԱԿ-ի շենքի հիմնանորոգում			
Նախագծեց	Ա. Հակոբյան		ԶՐԱՄԱՏԱԿԱՐԱՐՄԱՆ ՀԱՄԱԿԱՐԳԻ ՍԽԵՄԱՆԵՐ	ՓՈՒԼ	ԹԵՐԹ	ԹԵՐԹԵՐ
				ԱՆ	ԶԿ-8	8
«ՈԵԳՈՒԼ» ՍՊԸ ԼԻՑԵՆԶԻԱ ՔՊԼ17082			ԱՇԽԱՏԱՆՔԱՅԻՆ ԳԾԱԳՐԵՐ			